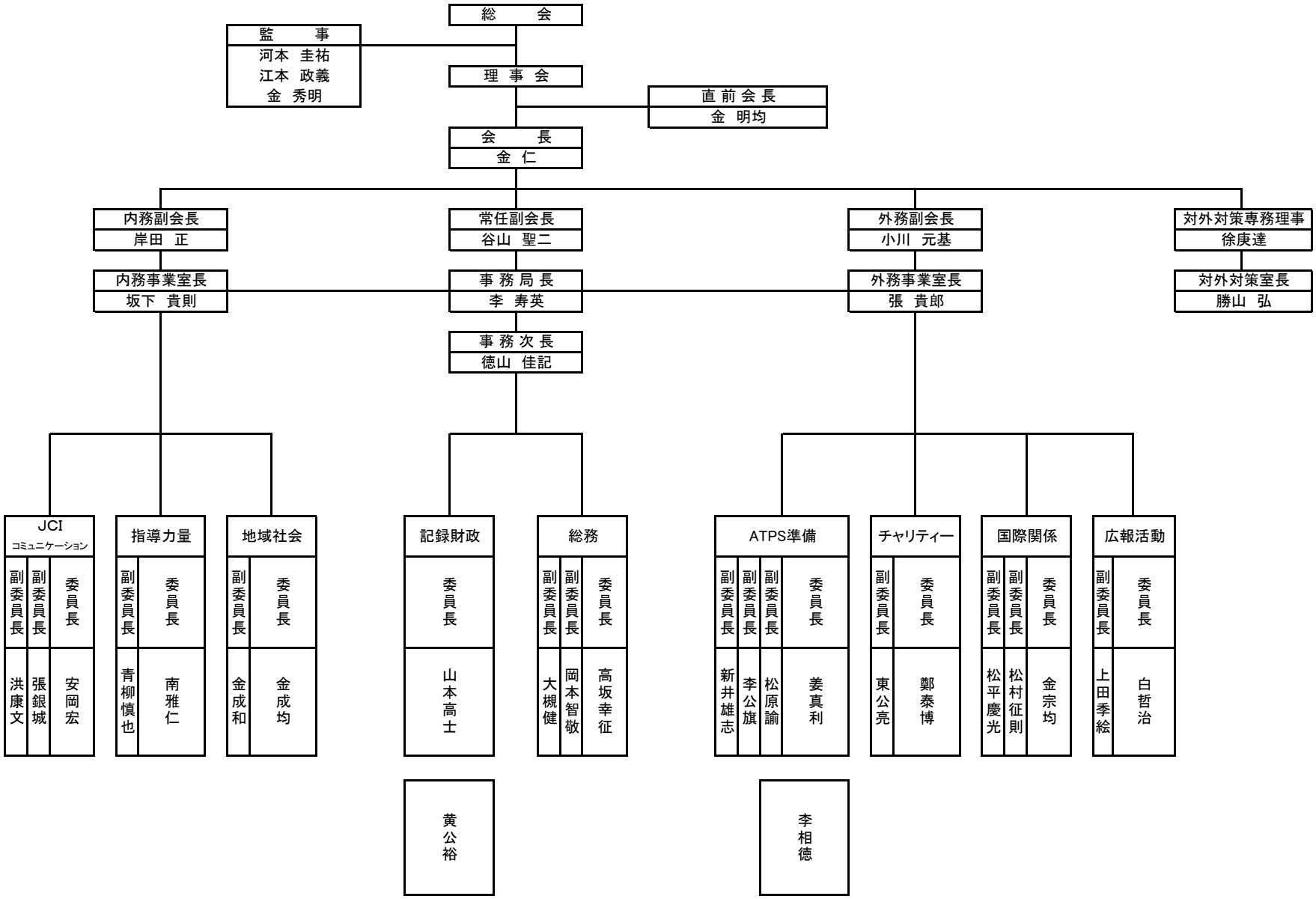
総　会
監　事
河本 圭祐
江本 政義
金 秀明
理 事 会
直前会長
金 明均
会　長
金 仁
内務副会長
岸田 正
常任副会長
谷山 聖二
外務副会長
小川 元基
対外対策専務理事
徐庚達
内務事業室長
坂下 貴則
事務局長
李 寿英
外務事業室長
張 貴郎
対外対策室長
勝山 弘
事務次長
徳山 佳記
JCI
コミュニケーション
副委員長
副委員長
委員長
洪康文
張銀城
安岡宏
指導力量
副委員長
委員長
青柳慎也
南雅仁
地域社会
副委員長
委員長
金成和
金成均
記録財政
委員長
山本高士
黄公裕
総務
副委員長
副委員長
委員長
大槻健
岡本智敬
高坂幸征
ATPS準備
副委員長
副委員長
副委員長
委員長
新井雄志
李公旗
松原諭
姜真利
李相徳
チャリティー
副委員長
委員長
東公亮
鄭泰博
国際関係
副委員長
副委員長
委員長
松平慶光
松村征則
金宗均
広報活動
副委員長
委員長
上田季絵
白哲治